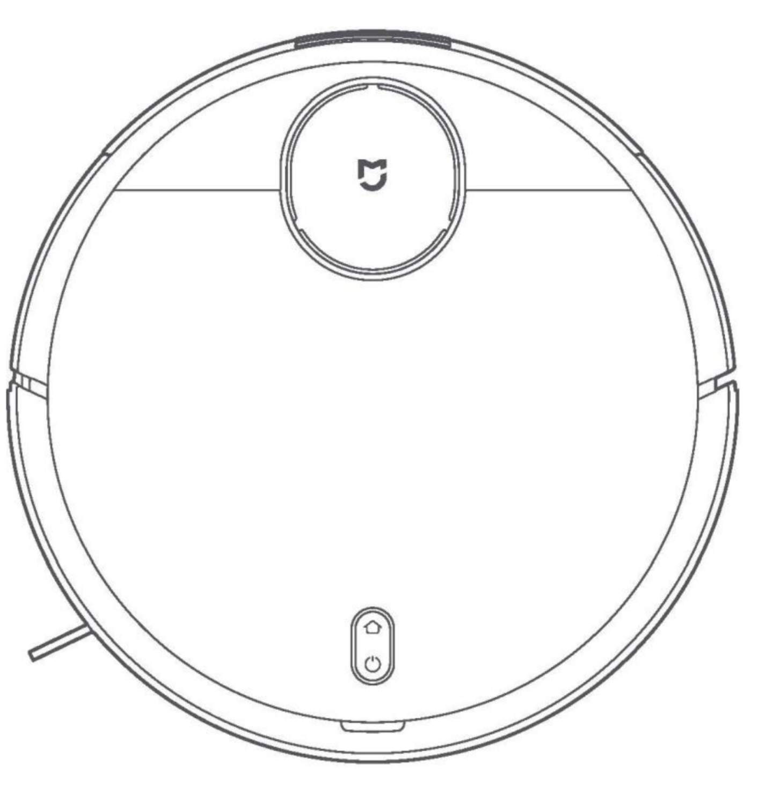

XİAOMİ VACUUM MOP PRO

KULLANMA KILAVUZU

Güvenlik Kısıtlamaları:

• Bu cihaz, güvenliklerinden sorumlu bir kişi tarafından cihazın kullanımına ilişkin gözetim veya talimat verilmedikçe, fiziksel, duyusal veya zihinsel yetenekleri azalmış veya deneyim ve bilgi eksikliği olan kişiler (çocuklar dahil) tarafından kullanılmak üzere tasarlanmamıştır.
• Çocuklar, cihazla oynamamalarını sağlamak için gözetim altında tutulmalıdır.
• Temizlik ve kullanıcı bakımı, gözetim altında olmayan çocuklar (AB) tarafından yapılmamalıdır.
• Lütfen ana fırça temizleme araçlarını çocuklardan uzak tutun.
• Saçları, bol giysileri, parmakları ve vücudun tüm parçalarını açıklıklardan ve hareketli parçalardan uzak tutun.
• Vakum paspasını yanıcı maddeleri temizlemek için kullanmayın.
• Vakum paspasını lazer radar kapağından tutmayın.
• Temizlik veya bakım yapmadan önce vakum paspasının kapalı olduğundan ve şarj yuvasının fişinin çekili olduğundan emin olun.
• Bu vakum paspası yalnızca ev ortamındaki zeminleri temizlemek içindir. Lütfen açık bir balkonda veya kanepe gibi bir zemin olmayan bir yüzeyde veya ticari veya endüstriyel bir ortamda kullanmayın.
• Vakumlu paspası, koruyucu bir bariyer bulunmadığı sürece, zemin seviyesinin üzerinde asılı bir alanda, çatı katı, açık balkon veya mobilyaların üstünde kullanmayın.
•Vakum paspasını 40 ° C'nin üstünde veya 0 ° C'nin altında bir ortam sıcaklığında veya sıvı veya yapışkan maddeler içeren bir yerde kullanmayın.
• Vakum paspasını kullanmadan önce temizlik sırasında sürüklemesini önlemek için kabloları yerden alın.
• Vakum paspasının tıkanmasını veya üzerlerine çarpmasını ve hasara neden olmasını önlemek için vazolar veya plastik torbalar gibi kırılgan veya gevşek eşyaları alın.
• Çocukları, evcil hayvanları veya herhangi bir nesneyi, sabitken veya hareket halindeyken vakum paspasının üzerine koymayın.
• Halıyı temizlemek için elektrikli süpürge kullanmayın.
• Vakum paspasının yapı malzemeleri, cam veya çivi gibi sert veya keskin nesneleri almasına izin vermeyin. Vakum paspasına herhangi bir sıvı püskürtmeyin (yeniden takmadan önce toz bölmesinin tamamen kuru olduğundan emin olun).
•Vakum paspasını baş aşağı yerleştirmeyin (lazer radar muhafazası asla yere değmemelidir).
Bu ürünü yalnızca kullanım kılavuzunda veya hızlı başlangıç kılavuzunda belirtildiği şekilde kullanın. Bu ürünün yanlış kullanımından kaynaklanan herhangi bir kayıp veya hasardan kullanıcılar sorumludur.

Piller ve Şarj

• Herhangi bir üçüncü parti pil, şarj cihazı veya şarj yuvası kullanmayın. Sadece <BLJ24W200120P-V> besleme ünitesi ile kullanın.
• Pili çıkarırken cihazın elektrik bağlantısı kesilmelidir.
• Bu cihaz, yalnızca vasıflı kişiler tarafından değiştirilebilen piller içerir.
• Şarj yuvasını kalorifer gibi bir ısı kaynağının yanına koymayın.
• Elektrik kablosu hasarlıysa, bir tehlikeyi önlemek için imalatçı, servis temsilcisi veya kalifiye kişiler tarafından değiştirilmelidir.
• Eski pilleri yanlış şekilde atmayın. Vakum paspasını atmadan önce, vakum paspasının çıkarıldığından ve pilin çevre açısından güvenli bir şekilde çıkarılıp imha edildiğinden emin olun.
• Taşınırken vakum paspasının kapatıldığından ve mümkünse orijinal ambalajında saklandığından emin olun.
• Vakumlu paspas uzun bir süre kullanılmayacaksa, tam olarak şarj edin, ardından kapatın ve serin ve kuru bir yerde saklayın. Pil hasarını önlemek için vakum paspasını ayda en az bir kez şarj edin.
Bu ürünün lazer radarı, Sınıf 1 lazer ürün güvenliği için IEC 60825-1: 2014 Standardını karşılar ve insan vücudu için zararlı lazer radyasyonu üretmez.

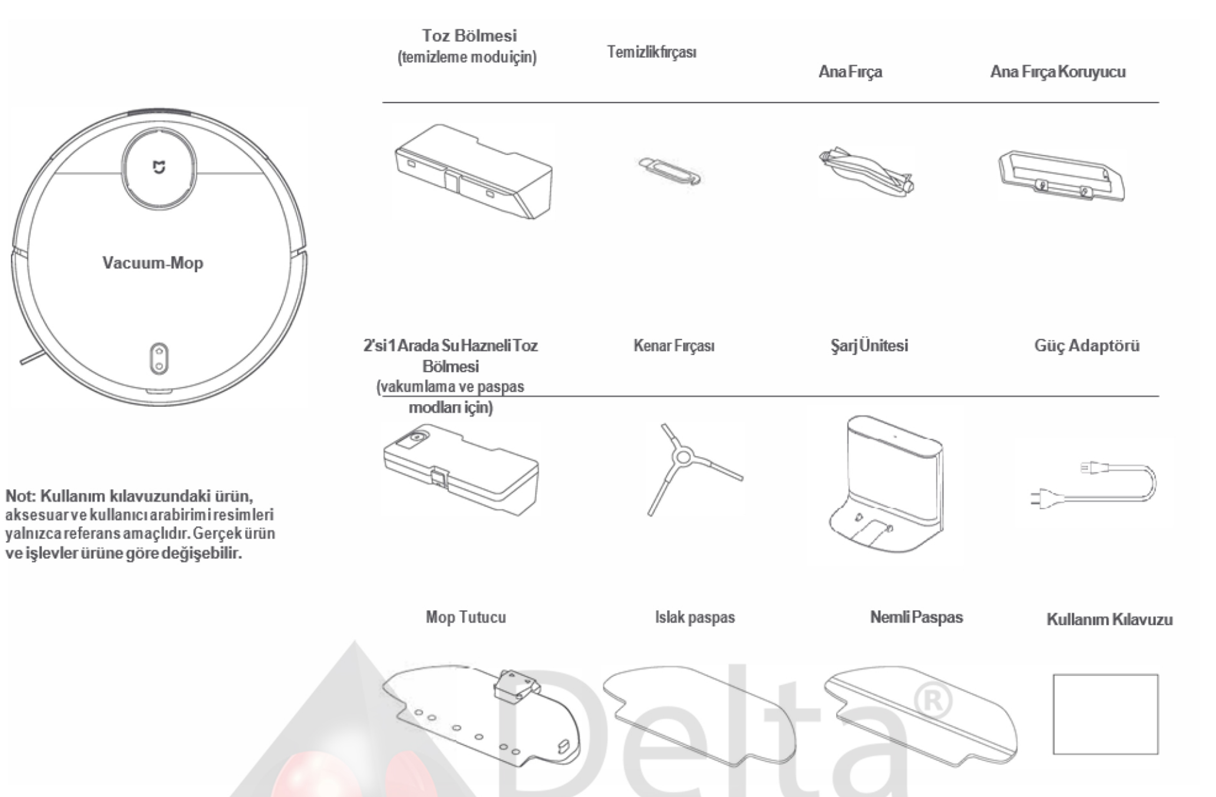

Not: Kullanım kılavuzundaki ürün, aksesuar ve kullanıcı arabirimi resimleri yalnızca referans amaçlıdır. Gerçek ürün ve işlevler ürüne göre değişebilir.

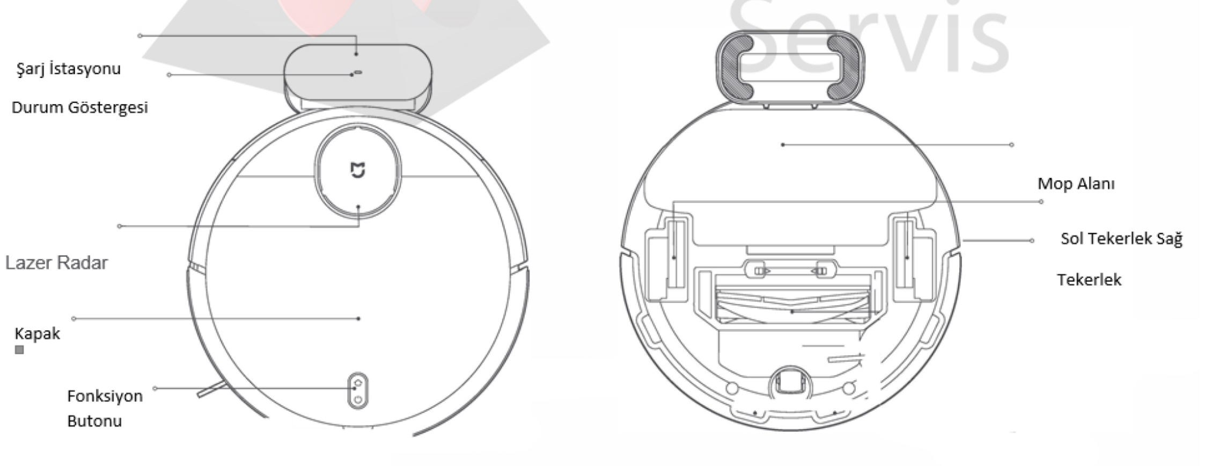

A)Şarjİstasyonu/Yuva

Süpürgenizi şarj istasyonuna geri göndermek için basın.

B) Güç/TemizlikDüğmesi

Temizlemeyi başlatmak veya duraklatmak için basın. Vakumlu paspası açmak veya kapatmak için 3 saniye basılı tutun.

C) Durum Göstergesi

Yavaşça sarı yanıp sönüyor	Şarj etmek için yuvaya dönme / Düşük pil	Yanıp sönen beyaz	Wi-Fi not connected
Nefes alır şekilde Sarı Yanıyor	Şarj Oluyor	Yavaşça yanıp sönen beyaz	Ağ yapılandırması bekleniyor
Yanıp sönen kırmızı	Hata	Nefes alır şekilde Beyaz Yanıyor	Yazılım güncelleme modu
Beyaz	Açık / Normal çalışıyor / Tam şarj / Wi-Fi Bağlı		

Kurulum

1. Şarj yuvasını elektrik prizine takın.

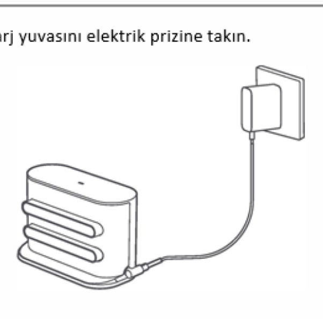

2.Yan fırçayı şekilde gösterildiği gibi süpürgenizin sol üst köşesine takın. Pakette ilave bir yan fırça yedek olarak gelir ve takılması gerekmez.

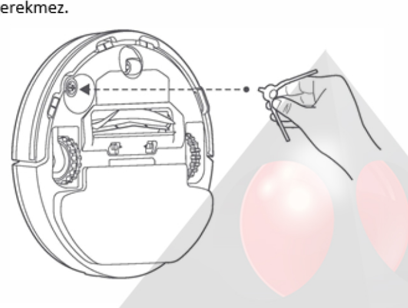

3. Şarj yuvasını duvara düz bir zemine yerleştirin.

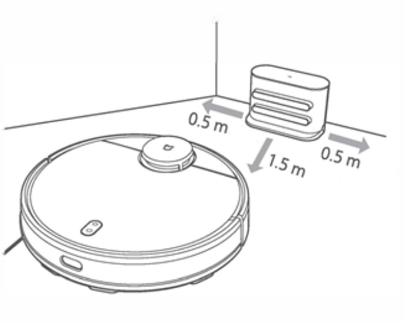

4. Süpürgenizi ilk kez kullanırken, süpürgenizi açmak için Düğmesine 3 saniye basılı tutun. Gösterge yandığında, süpürgeniz şarj olmak için şarj yuvasına manuel olarak yerleştirin. Süpürgenizi şarj ünitesine geri döndürmek için temizlenirken düğmeye basmanız yeterlidir, şarj olmak için otomatik olarak şarj istasyonuna gider.

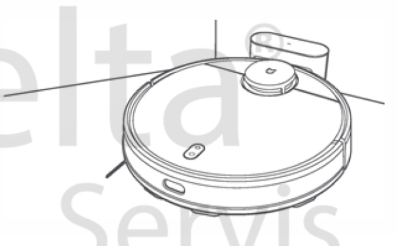

Çalışma Durumu İçin Aksesuar Seçenekleri

Temizlik (Vakum Modu): Toz haznesini yada 2’si 1 arada toz haznesi su haznesine takın.

Vakum paspasının kapağını açın ve su haznesi olan toz bölmesini veya 2'si 1 arada toz bölmesini yerine oturana kadar gösterilen yönde yerleştirin.

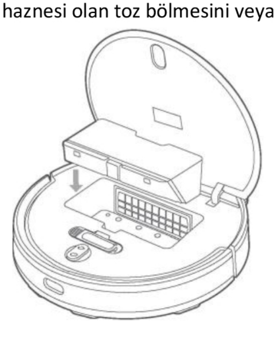

Vakum Paspasını açın ve temizliğe başlayın.

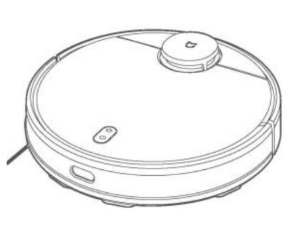

Temizlik ve Paspas Modu: 2’si 1 arada toz/su haznesini paspas tutucu ve paspas ile takın.

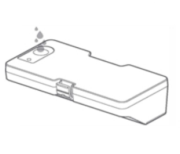

Su Haznesinin kapağını açın, haznenin içerisini temiz su ile doldurup tekrar kapatınız.

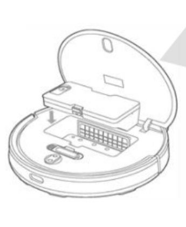

Hazne yerine oturuncaya kadar görselde ki gibi robota yerleştiriniz.

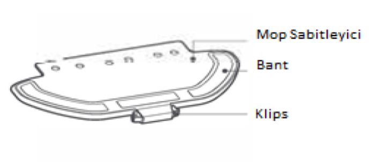

Paspası mop sabitleyiciye takın. Bantları sıkıca birbirine takın.

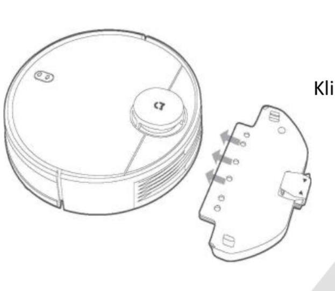

Klipsleri sıkın, paspas sabitleyici şekilde gösterildiği gibi süpürgenin tabanına yatay olarak takın.

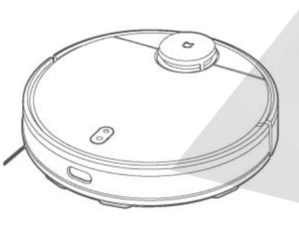

Süpürgeyi açın. Artık vakumlamaya ve paspaslamaya başlamaya hazırdır.

Önlemler:

- Şarj yuvasını doğrudan güneş ışığı alan bir yere yerleştirmeyin.
- Şarj yuvasının her iki yanında 0,5 metre veya daha fazla açık alan ve önde 1,5 metreden fazla açık alan olduğundan emin olun.
- Vakum paspası düşük pil nedeniyle açılamıyorsa, şarj etmek için doğrudan şarj yuvasına yerleştirin.
- Vakum paspası şarj istasyonundayken otomatik olarak açılır.
- Vakumlu paspas şarj yuvasındayken kapatılamaz.
- Vakumlu paspas şarj olurken veya kullanılmıyorken su haznesini ve paspas tutucuyu çıkarın.
- Vakumlu paspasın halıya sıkışmasını önlemek için sanal duvarı kullanın veya halı kaplı alanlar için kısıtlı alanlar ayarlayın.
- Aşırı kir birikmesini önlemek için toz haznesini düzenli olarak temizleyin. Bu, vakum paspasının temizleme performansını azaltmaktan kaçınabilir.
- Temizleme modunda, vakum paspası temizliği toz haznesi veya su haznesi takılı 2'si 1 arada toz haznesi ile yapabilir.

Kullanım:

Açma / Kapama:

Vakum paspas şarj istasyonundayken, otomatik olarak açılır ve kapatılamaz. Vakum paspasını manuel olarak açmak için, gösterge yanana kadar O düğmesine basılı tutun. Vakum paspas şarj istasyonunda değil bekleme modunda iken kapatmak için O düğmesine basılı tutun.

Şarj:

Vakum paspasını açın, ardından vakum paspasını şarj etmek için düğmeye basarak ana üniteye gitmesini sağlayın.

Not:
Vakum-paspas temizleme görevini tamamladığında, otomatik olarak yeniden şarj etmek için şarj ünitesine geri döner ve gösterge sarı yanıp söner. Vakum paspas bir temizlik görevi sırasında düşük pil seviyesine gelirse, otomatik olarak şarj etmek için şarj istasyonuna geri döner. Vakum paspası tamamen şarj olduğunda, kaldığı yerden temizlemeye devam edecektir. Vakum paspası düşük pil nedeniyle otomatik olarak kapanırsa, manuel olarak şarj yuvasına yerleştirin ve şarj ünitesi ile iyi bir teması olduğundan emin olun.

Duraklatma:
Vakum-paspas çalışırken, duraklatmak için herhangi bir düğmeye basın, ardından temizlemeye devam etmek için O düğmesine basın. O düğmesine basıldığında mevcut temizlik görevini sonlandırır ve vakum paspasını şarj istasyonuna geri gönderir.

Uyku modu:
Vakum paspas 5 dakika işlem yapılmadığında otomatik olarak uyku moduna girer. Uyandırmak için herhangi bir düğmeye basın veya uygulamayı kullanın.
• Vakum paspas şarj istasyonundayken uyku moduna girmez.
• Vakum paspası 12 saat uyku modunda kaldıktan sonra otomatik olarak kapanacaktır.

Temizlik Tercihleri:
Mi Home / Xiaomi Home uygulamasında dört emme modu mevcuttur: Sessiz, Standart, Orta ve Turbo. Varsayılan mod Standart'tır.

Rahatsız Etme Modu:
Rahatsız Etmeyin modunda, vakum paspas temizlemeye devam etmez, programlı temizleme gerçekleştirmez veya sesli uyarılar vermez. Rahatsız Etmeyin Modu varsayılan olarak etkindir ve uygulama üzerinden devre dışı bırakılabilir.

Temizlemeye devam etme
Vakum paspas temizlemeye devam etme özelliğine sahiptir. Vakumlu paspas bir temizlik görevi sırasında düşük pil tüketmeye başlarsa, otomatik olarak şarj etmek için şarj istasyonuna geri döner. Vakum paspası tamamen şarj olduğunda, kaldığı yerden temizlemeye devam edecektir. Vakum paspası şarj edilirken temizleme görevi manuel olarak sonlandırılırsa, temizleme işlemi sürdürülmez.

Bölge Temizliği:
Bölgeyi ayarlamak için uygulamayı kullanabilirsiniz, daha sonra vakum paspas seçtiğiniz bölgelere göre temizlenir.

Belirli Alan Temizle:
Harita üzerinde belirli bir alanı uygulama aracılığıyla ayarlayabilirsiniz, daha sonra vakum paspası otomatik olarak alana gidecek ve 2 x 2 metrelik kare şekilli bir alanı temizleyecektir.

Zamanlanmış Temizleme:
Uygulamada temizleme sürelerini planlayabilirsiniz. Vakumlu paspas, planlanan zamanlarda otomatik olarak temizlemeye başlar, ardından temizlik tamamlandıktan sonra şarj yuvasına döner.
Not: Rahatsız Etmeyin modu etkinleştirilmişse, Vakum Paspas Rahatsız Etmeyin süresi boyunca zamanlanmış temizleme yapmaz.

Sanal Duvarlar / Yasak Alanlar:
Vakum paspasının temizlemek istemediğiniz alanlara girmesini önlemek için uygulamada sanal duvarlar ve kısıtlı alanlar ayarlayabilirsiniz.

Akıllı Haritalama:
Akıllı eşlemeyi etkinleştirmek için uygulamayı kullanabilirsiniz. Bu, bir temizlik görevini tamamladıktan ve şarj ettikten sonra vakum paspasının haritasını otomatik olarak güncellemesini sağlar.

Mi Home / Xiaomi Home App:

Bu ürün Mi Home / Xiaomi Home uygulaması ile çalışır. Mi Home / Xiaomi Home uygulamasıyla cihazınızı kontrol edin ve diğer akıllı ev cihazlarıyla etkileşim kurun.
Uygulamayı indirmek ve yüklemek için QR kodunu tarayın. Uygulama zaten yüklüyse bağlantı kurulum sayfasına yönlendirilirsiniz. Veya indirmek ve yüklemek için App Store'da "Mi Home / Xiaomi Home" araması yapın.

Mi Home / Xiaomi Home uygulamasını açın, sağ üstteki "+" işaretine dokunun ve ardından cihazınızı eklemek için talimatları izleyin.
Uygulamaya, Avrupa'da (Rusya hariç) Xiaomi mi Home uygulaması denir. Cihazınızda görüntülenen uygulamanın adı varsayılan olarak alınmalıdır.
Not: Uygulamanın sürümü güncellenmiş olabilir, lütfen geçerli uygulama sürümüne göre talimatları uygulayın.

Kablosuz bağlantı sıfırlama:
Yeni bir yönlendiriciye geçiş yaparken veya Wi-Fi şifrenizi değiştirirken, vakum paspasının Wi-Fi bağlantısını sıfırlamanız gerekecektir. Vakum paspasını açın, ardından aynı anda iki düğmeye 3 saniye süreyle "Ağ yapılandırması bekleniyor" ifadesini duyana kadar basılı tutun. Kablosuz bağlantı kurulduktan sonra başarıyla sıfırlayın, vakum paspasını yeniden bağlayabilirsiniz.

Not: Yalnızca 2,4 GHz Kablosuz ağlar desteklenir.

Fabrika Ayarlarını Geri Yükleme:
Robot süpürgeniz üzerinde 2 adet tuş var Power tuşu ve Home tuşu, üzerinde Ev işareti olan Home tuşuna yaklaşık 20 saniye basılı tutun İngilizce sesli komut duyacaksınız ''Fabrika ayarlarına döndürülecek.'' şeklinde geri bildirim gelecek, bu işlemi üründen ''Fabrika ayarları geri yükleniyor.'' geri bildirimini duyana kadar tekrarlayınız. Fabrika ayarlarına yüklendi geri bildiriminden sonra ürün kendini açıp kapatacaktır. Ürün fabrika ayarlarına döneceği için Mi Home uygulaması üzerinden ses ayarlarını tekrar Türkçe yapmanız gerekmektedir.

Bakım ve Onarım

Toz Bölmesi

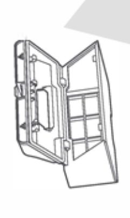

1. Vakum paspasının kapağını açın, toz haznesini çıkarın, ardından şekilde gösterildiği gibi kapağı açın.

2. Toz bölmesinin içeriğini boşaltın.

3. Birlikte verilen temizleme fırçasını kullanarak toz bölmesini temizleyin.

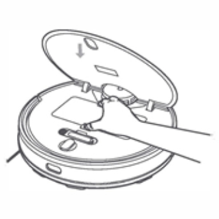

4. Toz bölmesini yerine oturana kadar vakum paspasına geri takın, ardından vakum paspasının kapağını kapatın.

Filtre

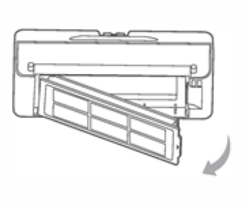

Toz bölmesindeki ve 2'si 1 arada toz bölmesindeki filtreyi su haznesiyle temizlemek için, şekilde gösterildiği gibi çıkarın.

Filtreyi suyla duruladıktan sonra, filtreyi toz bölmesine veya su hazneli 2'si 1 arada Toz bölmesine yeniden takarken iyice kuru olduğundan emin olun. Filtrenin tıkanmasını önlemek için, temizleme fırçası kullanarak filtrenin düzenli Olarak temizlenmesi önerilir.
Filtrenin her 3 ila 6 ayda bir değiştirilmesi önerilir.

Ana Fırça

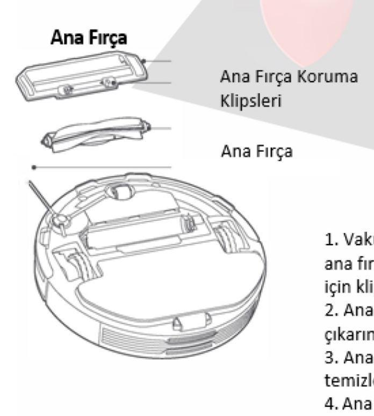

1. Vakum paspasını ters çevirin ve ana fırça koruyucusunu çıkarmak için klipsleri sıkıştırın.
2. Ana fırçayı ve ana fırça yatağını çıkarın.
3. Ana fırçayı temizlemek için temizleme fırçasını kullanın.
4. Ana fırçayı ve yatağını yerine takın, ardından yerine takın ve ana fırça koruyucusunu yerine oturana kadar bastırın.

Filtre

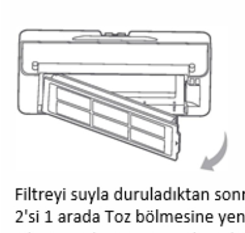

Toz bölmesindeki ve 2'si 1 arada toz bölmesindeki filtreyi su haznesiyle temizlemek için, şekilde gösterildiği gibi çıkarın.

Filtreyi suyla duruladıktan sonra, filtreyi toz bölmesine veya su hazneli 2'si 1 arada Toz bölmesine yeniden takarken iyice kuru olduğundan emin olun. Filtrenin tıkanmasını önlemek için, temizleme fırçası kullanarak filtrenin düzenli Olarak temizlenmesi önerilir.
Filtrenin her 3 ila 6 ayda bir değiştirilmesi önerilir.

Ana Fırça

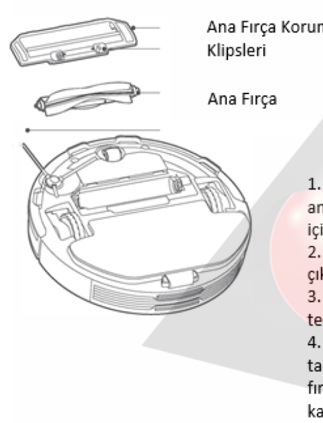

1. Vakum paspasını ters çevirin ve ana fırça koruyucusunu çıkarmak için klipsleri sıkıştırın.
2. Ana fırçayı ve ana fırça yatağını çıkarın.
3. Ana fırçayı temizlemek için temizleme fırçasını kullanın.
4. Ana fırçayı ve yatağını yerine takın, ardından yerine takın ve ana fırça koruyucusunu yerine oturana kadar bastırın.

2'si 1 Arada Su Hazneli Toz Bölmesi

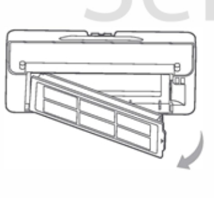

1. Vakum paspas kapağını açın, 2'si 1 arada toz haznesini su haznesiyle çıkarın, ardından şekilde gösterildiği gibi filtreyi çıkarın.

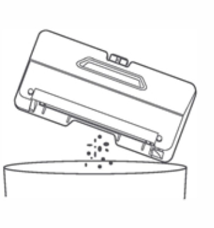

2. Toz bölmesinin içeriğini boşaltın. Temizleme fırçasını kullanarak bölmeyi temizleyin, ardından filtreyi hizalayın ve yeniden takın.

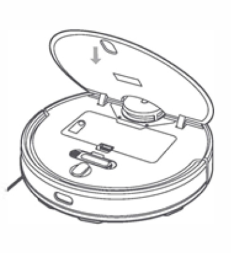

3. Su hazneli 2'si 1 arada toz bölmesini yerine oturuncaya kadar vakum paspasına geri takın, ardından vakum paspasının kapağını kapatın.

Yan Fırça
Yan fırçayı periyodik olarak çıkarın ve temizleyin.
En iyi temizleme etkinliği için yan fırçanın her 3-6 ayda bir değiştirilmesi önerilir.

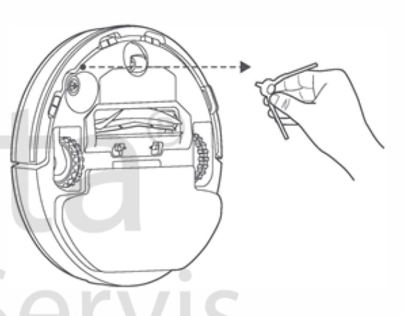

Düşme Sensörü

Düşme sensörlerini yumuşak bir bezle üç ayda bir temizleyin.

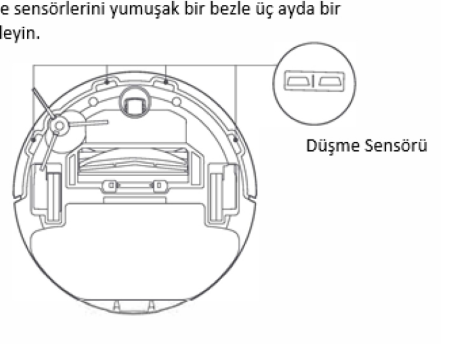

Yan Fırça
Yan fırçayı periyodik olarak çıkarın ve temizleyin.
En iyi temizleme etkinliği için yan fırçanın her 3-6 ayda bir değiştirilmesi önerilir.

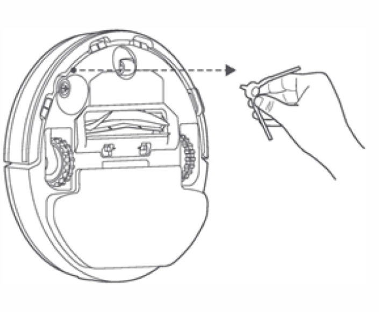

Düşme Sensörü

Düşme sensörlerini yumuşak bir bezle üç ayda bir temizleyin.

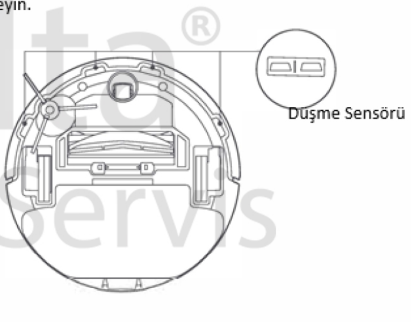

SIKÇA SORULAN SORULAR

Hata	Olası Çözümler
Vakum-paspas açılmıyor	1. Pil seviyesi düşük. Vakum paspasını şarj edin, sonra tekrar deneyin. 2. Ortam sıcaklığı çok düşük (0 ° C'nin altı) veya çok yüksek (40 ° C'nin üzeri)
Vakumlu paspas temizlemeye başlamıyor	Pil seviyesi düşük. Vakum paspasını şarj edin, sonra tekrar deneyin.
Vakum-paspas şarj yuvasına dönmüyor	1. Şarj yuvasının etrafında çok fazla engel var. Şarj yuvasını daha açık bir alana yerleştirin. 2. Vakum paspas şarj istasyonundan çok uzakta. Şarj yuvasına yaklaştırın ve tekrar deneyin.
Vakum-paspas arızalı	Vakum paspasını kapatın, ardından tekrar açın.
Vakum-paspas garip ses çıkarıyor	Ana fırçanın, yan fırçanın veya sol / sağ tekerleğe yabancı bir nesne sıkışmış olabilir. Vakum paspasını kapatın ve kalıntıları giderin.
Vakumlu paspas artık etkili bir şekilde temizlemiyor veya tozu geride bırakmıyor	1. Toz bölmesi dolu. Lütfen içindekileri boşaltın. 2. Filtre tıkalı. Lütfen temizleyin. 3. Ana fırçanın içine yabancı bir nesne sıkışmış. Lütfen temizleyin.
Vakumlu paspas Kablosuz ağa bağlanamıyor	1. Wi-Fi sinyali zayıf. Vakum paspasının iyi bir Wi-Fi kapsama alanına sahip bir alanda olduğundan emin olun. 2. Wi-Fi bağlantısında bir sorun var. Kablosuz'u sıfırlayın ve uygulamanın en son sürümünü indirin, ardından yeniden bağlanmayı deneyin.

Hata	Olası Çözümler
Vakumlu paspas temizlemeye devam etmiyor	1. Vakum paspasının temizlemeye devam etmesini engelleyecek Rahatsız Etmeyin modunda olmadığından emin olun. 2. Vakumlu paspas, manuel olarak şarj Edilir veya şarj yuvasına yerleştirilirse Temizlemeye devam etmez.
Vakum-paspas taşındıktan sonra şarj istasyonuna geri dönmüyor	Vakum paspasını robota elle müdahale etmek, taşımak, çevresini yeniden haritalandırmasına neden olabilir. Vakum-paspas şarj istasyonundan çok uzaksa, otomatik olarak kendi kendine dönemeyebilir, bu durumda vakum paspasını manuel olarak şarj istasyonuna yerleştirmeniz gerekir.
Vakum-paspas şarj olmuyor	Şarj yuvasının etrafında yeterli açık alan olduğundan ve şarj temas noktalarında toz ve diğer kalıntıların bulunmadığından emin olun.
Vakum-paspas programlı temizleme yapmaz	Vakum paspasının ağa bağlı olduğundan emin olun, aksi takdirde uygulama ile senkronize edilemez ve programlı temizleme gerçekleştiremez.
Vakum-paspas çevrimdışı olmaya devam ediyor	Vakum paspasının ağa bağlı olduğundan ve her zaman WiFi aralığında kaldığından emin olun.
Vakum-paspas ile bağlanamaz uygulamada "viomi- vacuum-v s miapXXXX"	Şarj yuvasının ve vakum paspasının Wi-Fi aralığında olduğundan ve iyi bir sinyale sahip olduğundan emin olun. Wi-Fi bağlantısını sıfırlamak ve vakum paspasını tekrar eşleştirmek için kullanım kılavuzundaki talimatları izleyin.

Bu kılavuz Delta Teknik Servis tarafından hazırlanmıştır.
Ürününüzün Garanti Durumunu www.deltaservis.com.tr web sitemizden Garanti Sorgulama bölümünü kullanarak sorgulama yapabilirsiniz.Eğer, sahip olduğunuz IMEI/SERİ numarası, 15 karakterden kısa ise, başına eksik karakter sayısı kadar, 0(sıfır) ekleyerek, 15 karaktere tamamlayabilirsiniz.

Müşteri Hizmetleri
Çağrı Merkezi : 0 (850) 532 0 500
İnternet Sitesi : www.deltaservis.com.tr
Mail Adresi : info@deltaservis.com.tr
Whatsapp Destek Hattı : 0 (538) 095 06 52